DÉTAIL 2
ECHELLE 1 : 10

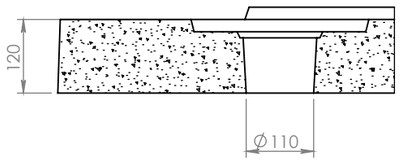

COUPE A-A
ECHELLE 1 : 25

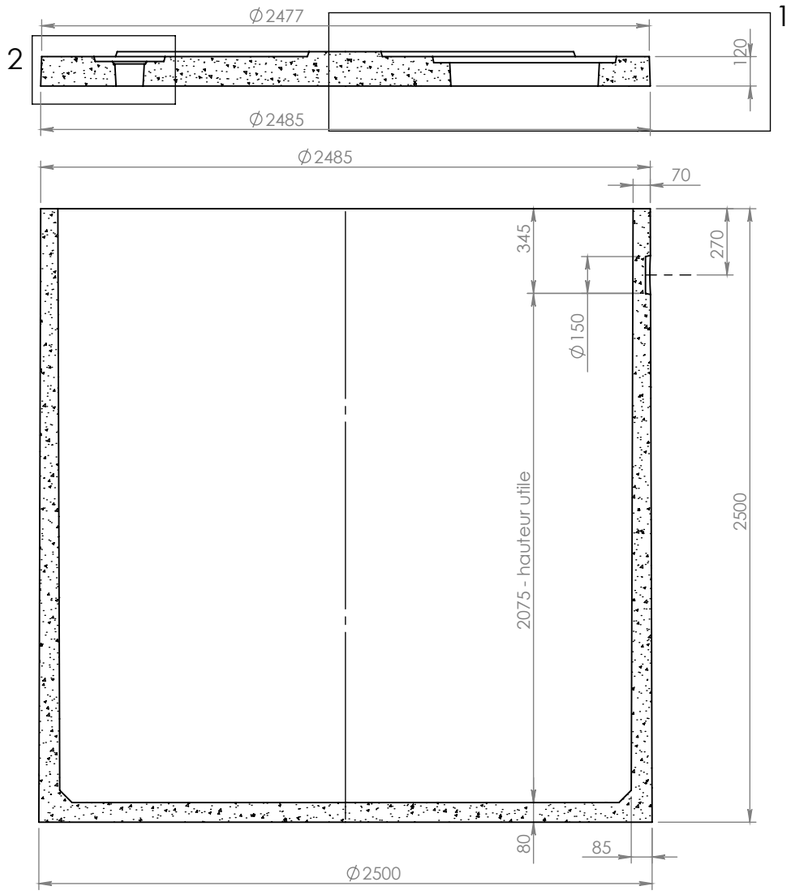

DÉTAIL 1
ECHELLE 1 : 10

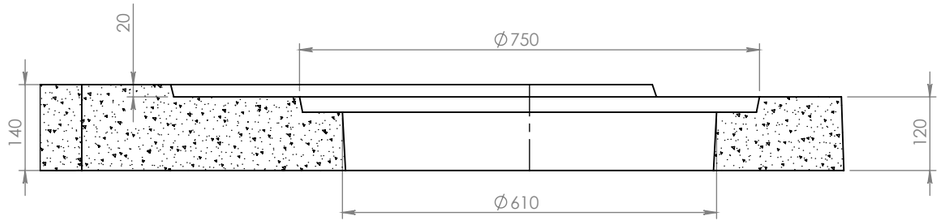

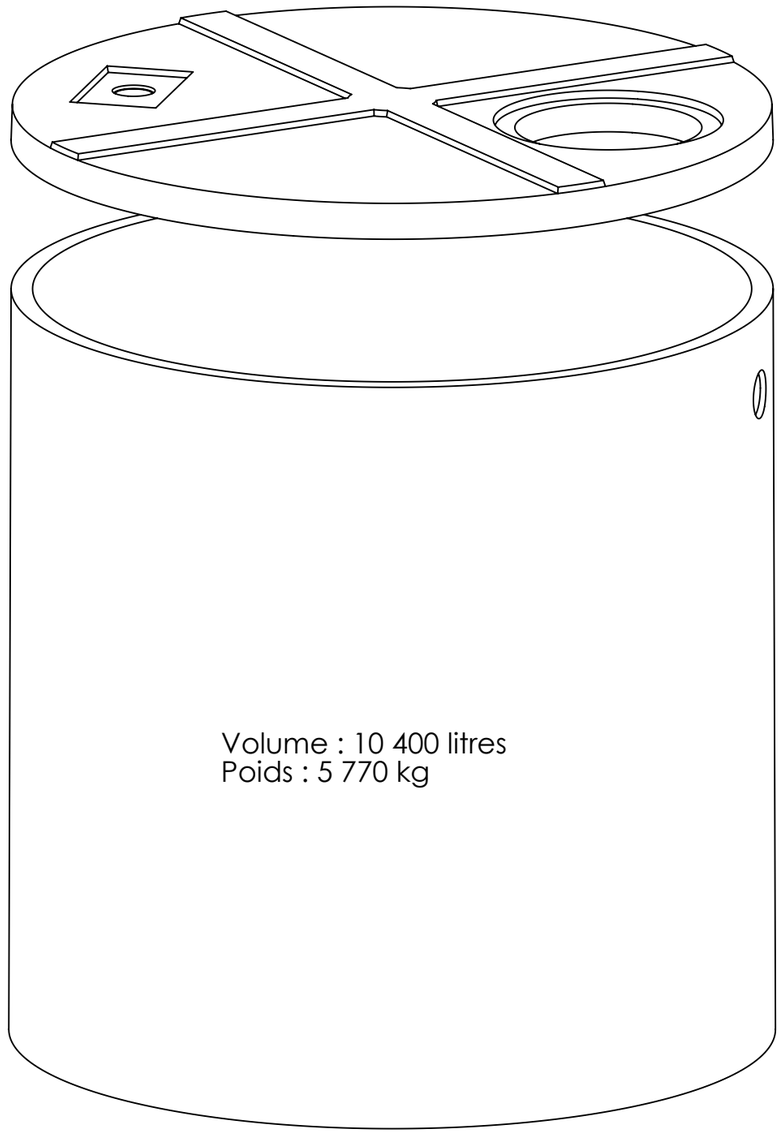

Volume : 10 400 litres
Poids : 5 770 kg

VUE DE DESSUS

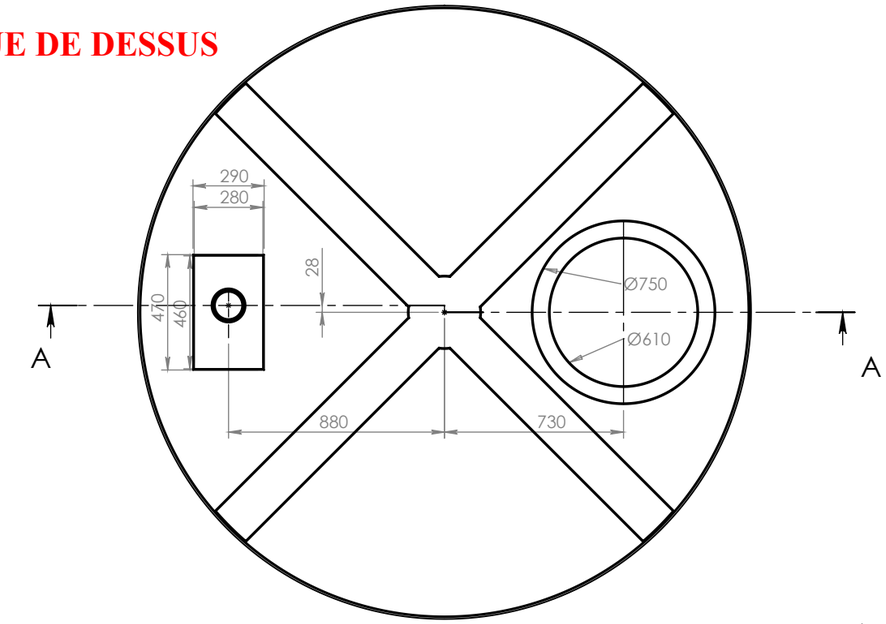

MEHAT
Fabrication Béton

CUVE 10400L
Ø2,50m
ht 2,62m

Ce plan est la propriété de la société. il ne peut être reproduit, utilisé ou communiqué sans notre autorisation